REVISIONS			
REV	DESCRIPTION	DATE	BY

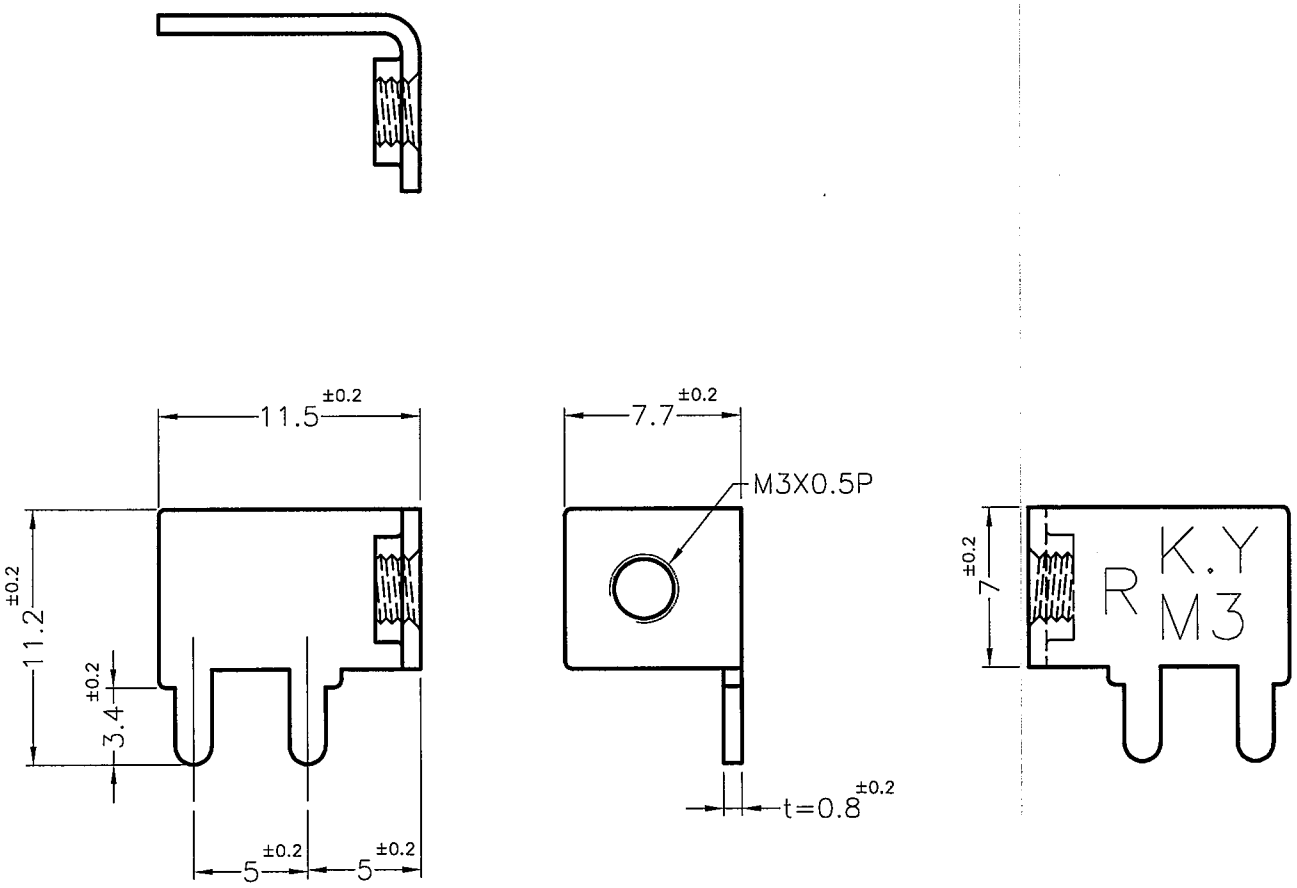

NOTE:1.THE BEST USE TIME OF TIN PLATING PARTS ARE WITHIN 3 MONTHS SINCE MFG DATE.
鍍錫最佳使用時間，為製造日起三個月內。

2.FINISH: TIN PLATED. IF PARTS ARE NOT USED UP PLEASE STORE IN A SEAL BAG.
表面為鍍錫，未使用完畢時，產品請密封。

3.LOAD CURRENT:15A.
負載電流值15A.

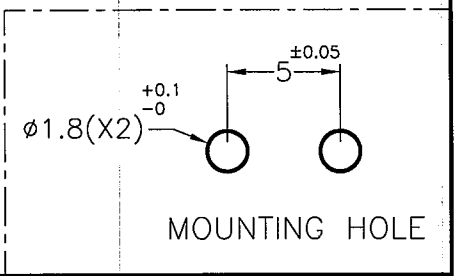

康揚企業股份有限公司
KANG YANG HARDWARE ENTERPRISE CO., LTD.
康揚塑膠(東莞)有限公司
KANG YANG PLASTIC(DONG GUAN)CO.,LTD.
康哲電腦配件(吳江)有限公司
KANG CHE COMPUTER COMPONENTS(WUJIANG) CO.,LTD.
ISO 9001
ISO 14001
QC 080000

TITLE	P.C.B TERMINAL	SPEC. DWG.	
MATERIAL	BRASS	DATE	2011.11.30
FINISH	TIN PLATED	DRAWN	SAI
COLOR		CHECK	林祺利
UNLESS OTHERWISE SPECIFIED TOLERANCE	SEE ABOVE	APPROVED	Kang

PART NUMBER	DRAWING NUMBER		
PCB-54R(M3)	PCB-54R(M3)		
SIZE A4	SCALE 3:1	UNIT mm	REV A